Therm 4000 S
WTD12/15/18 AM E…

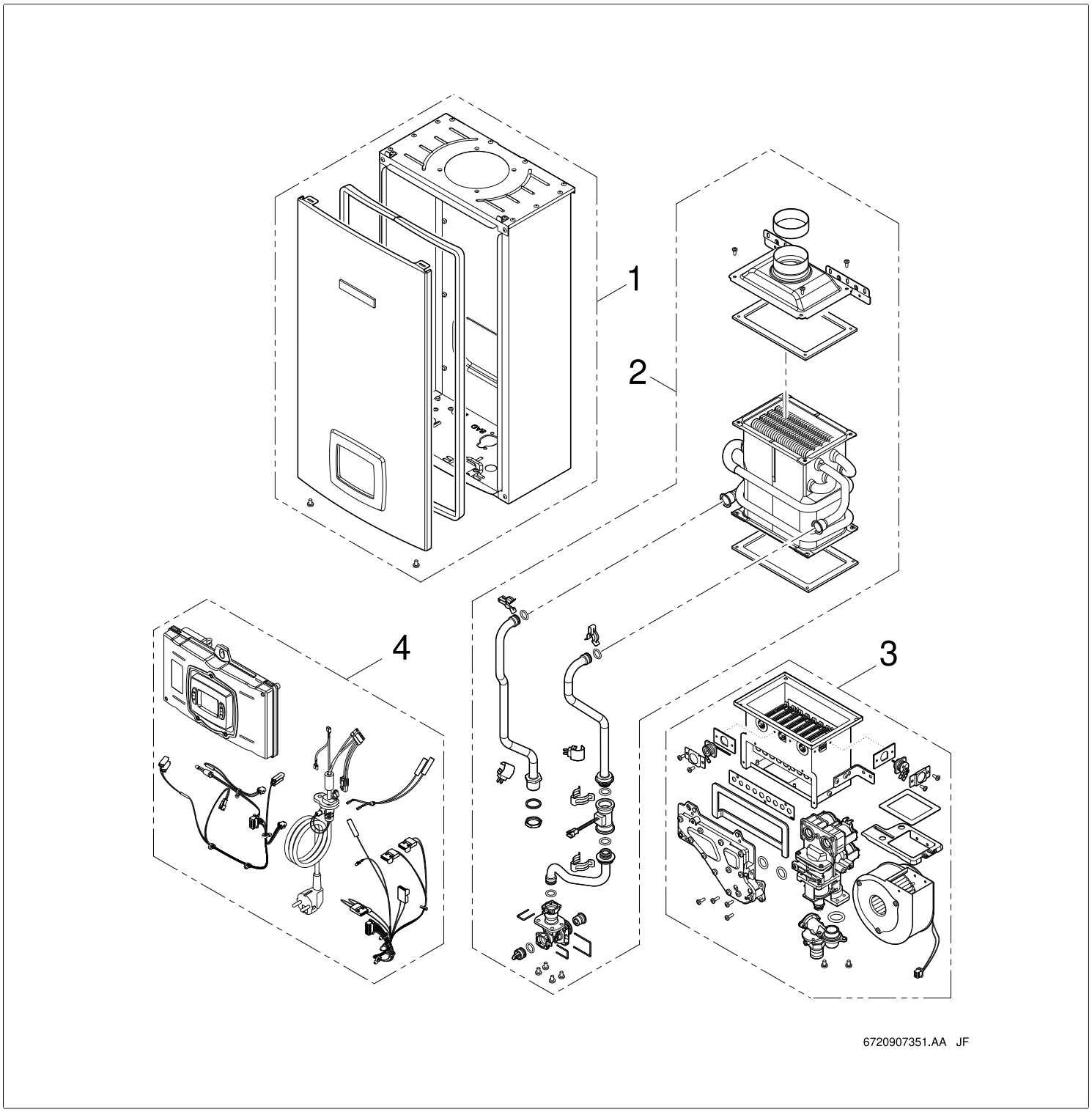

[de] Wichtige Hinweise zur Installation/Montage
Die Installation/Montage muss durch eine für die Arbeiten zugelassene Fachkraft unter Beachtung der geltenden Vorschriften erfolgen.

[en] Important notes on installation/assembly
The installation/assembly must be carried out by a qualified contractor, following these instructions and in compliance with the applicable regulations.

[fr] Instructions importantes pour l'installation/le montage
L'installation/le montage doit être effectué(e) par un spécialiste qualifié pour les opérations concernées et dans le respect de la présente notice et des prescriptions applicables.

[bg] Важни указания във връзка с инсталацията/монтажа
Инсталацията/монтажът трябва да се извършва от лицензиран за работите специалист в съответствие с настоящото ръководство и с приложимите разпоредби.

[cs] Důležité pokyny k instalaci/montáži
Instalaci/montáž musí při dodržení pokynů uvedených v tomto návodu a platných předpisů provést odborný pracovník s příslušným oprávněním pro tyto práce.

[da] Vigtige anvisninger til installationen/monteringen
IInstallationen/monteringen skal foretages af en godkendt installatør under overholdelse af denne vejledning og de gældende forskrifter.

[el] Σημαντικές υποδείξεις για την εγκατάσταση/συναρμολόγηση
Η εγκατάσταση/τοποθέτηση πρέπει να ανατίθεται σε εκπαιδευμένο για τις συγκεκριμένες εργασίες τεχνικό προσωπικό με τήρηση αυτών των οδηγιών καθώς και των σχετικών προδιαγραφών.

[es] Indicaciones importantes para instalación/montaje
La instalación/el montaje debe realizarla personal especializado que esté autorizado para realizar estos trabajos y que tenga en cuenta estas instrucciones y la normativa vigente.

[et] Olulised juhised paigaldamiseks/montaažiks
Paigaldamist/montaaži tohib läbi viia vaid selleks volitusi omav spetsialist, arvestades kehtivaid nõudeid.

[nl-BE] Belangrijke aanwijzingen betreffende de installatie/montage
De installatie/montage moet worden uitgevoerd door een voor de werkzaamheden geautoriseerde installateur rekening houdend met deze handleiding en de geldende voorschriften.

[fi] Tärkeitä asennus- ja kokoonpano-ohjeita
Näihin töihin hyväksytyn ammattiasentajan pitää suorittaa asennus- ja kokoonpanotyöt voimassa olevien määräysten mukaisesti.

(hr) Važne upute za Instalaciju/Montažu
Instalacija/montaža mora biti izvedena od strane kvalificiranog stručnog osoblja, poštujući ove Upute i u skladu sa važećim propisima.

[hu] Fontos tudnivalók az installáláshoz/szereléshez
A telepítést/szerelést egy, a munkálatokra felhatalmazott szakembernek kell végeznie, jelen utasítás és az érvényes előírások figyelembevétele mellett.

[it] Avvertenze importanti per l'installazione/il montaggio
L'installazione/il montaggio deve aver luogo ad opera di una ditta specializzata ed autorizzata in osservanza di queste istruzioni e delle direttive vigenti.

[ka] მნიშვნელოვანი მითითებები ინსტალაციისთვის/მონტაჟისათვის
ინსტალაცია/მონტაჟი უნდა განხორციელდეს სამუშაოებისთვის დაშვებული კვალიფიციური პერსონალის მიერ, მოქმედი განაწესის დაცვით.

[lt] Svarbios instaliavimo ir (arba) montavimo nuorodos
Instaliavimo/montavimo darbus, laikydamiesi šios instrukcijos reikalavimų ir galiojančių taisyklių, privalo atlikti šiems darbams įgalioti specialistai.

[sq] Shënime të rëndësishme për instalimin/montimin
Instalimi/montimi duhet të bëhet nga një kontraktues i kualifikuar, duke ndjekur këto udhëzime dhe në përputhje me rregulloret në fuqi.

[lv] Svarīgi norādījumi par iekārtas uzstādīšanu / montāžu
Uzstādīšanu/montāžu jāveic atbilstošajiem darbiem sertificētam speciālistam, ievērojot šo instrukciju un spēkā esošos noteikumus.

[nl] Belangrijke aanwijzingen betreffende de installatie/montage
De installatie/montage moet door een erkend installateur volgens de geldende voorschriften worden uitgevoerd.

[no] Viktig informasjon om installasjon/montering
Installasjonen/monteringen skal gjennomføres av autoriserte installatører, og installasjonsanvisningen samt gjeldende forskrifter skal følges.

[pl] Ważne wskazówki dotyczące instalacji/montażu
Instalację/montaż powinien wykonać specjalista uprawniony do tego typu prac z uwzględnieniem informacji podanych w niniejszej instrukcji oraz aktualnie obowiązujących przepisów.

[pt] Indicações importantes relativas à instalação/montagem
A instalação/montagem deve ser efectuada por um técnico autorizado para os trabalhos, respeitando este manual e as prescrições válidas.

[ro] Indicaţii importante privind instalarea/montajul
Instalarea/montajul trebuie realizate de către un specialist autorizat pentru lucrările respective, respectându-se prezentele instrucţiuni şi prescripţiile valabile.

[ru] Важные указания по подключению/монтажу
IПодключение/монтаж должны выполнять только специалисты, имеющие допуск к выполнению таких работ, при соблюдении требований этой инструкции и действующих норм и правил.

[sk] Dôležité pokyny týkajúce sa inštalácie/montáže
Inštaláciu/montáž musí vykonať odborný personál, ktorý má oprávnenie pre výkon týchto prác, pričom musí dodržiavať pokyny uvedené v tomto návode a platné predpisy.

[sl] Pomembni napotki za namestitev/montažo
Inštalacijo/montažo lahko izvede samo pooblaščen strokovnjak ob upoštevanju teh navodil in veljavnih predpisov.

[sr] Važna uputstva za ugradnju i montažu
Ovu instalaciju/montažu moraju da obave stručna lica koja su ovlašćena za obavljanje takvih radova u skladu sa ovim uputstvom i važećim propisima.

[sv] Viktiga anvisningar för installation/montering
Installationen/monteringen måste utföras av en behörig och tekniskt utbildad person enligt denna anvisning samt gällande föreskrifter.

[tr] Kurulum/Montaj ile ilgili önemli uyarılar
Kurulum/montaj, bu çalışmaları yapmasına müsaade edilen uzman kişiler tarafından işbu kılavuz ve geçerli yönetmelikler dikkate alınarak yapılmalıdır.

[uk] Важливі вказівки щодо установки/монтажу
Встановлення/монтаж повинні виконувати фахівці, що допущені до виконання таких робіт, із дотриманням цієї інструкції та діючих приписів.

[zh] 安装方面的重要提示
安装和组装工作必须由经过许可的专业人员进行,
同时必须遵守本说明 书和现行法规的相关要求

[ar] ملاحظات هامة للتركيب/التجميع
يجب أن يتم التركيب/التجميع من قبل متخصص مصرح له بالعمل، مع مراعاة اللوائح السارية.

[fa] تذکرات مهم درباره نصب/مونتاژ
نصب/مونتاژ باید توسط فردی حرفه ای که مجاز به انجام این کار است، و همچنین با توجه کامل به مقررات مربوطه انجام شود.

[az] Quraşdırılma
Quraşdırılma işinin yerinə yetirilməsi səlahiyyətli bir mütəxəssis tərəfindən və müvafiq qaydalara uyğun olaraq aparılmalıdır.

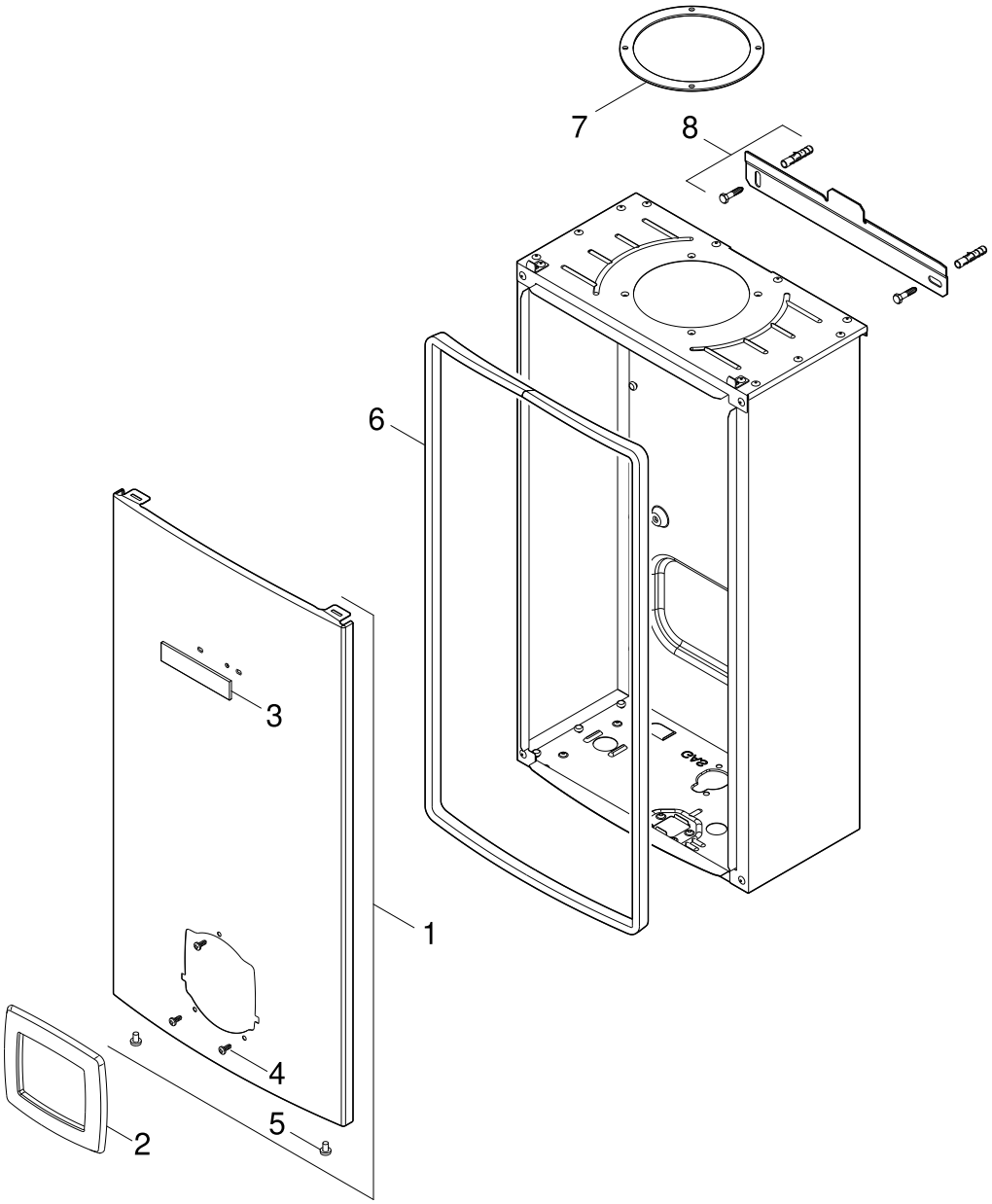

6720907352.AA JF

1	Mantel Front cover	**Therm 4000 S** **WTD12/15/18 AM E…**

Pos	Bezeichnung Description	Bestell-Nr. Ordering no.	PG	Gasart Gas type	WTD12	WTD15	WTD18													Bemerkungen Remarks
1	Mantel	8 738 708 268	35		■	■														
1	Mantel	8 738 708 475	34				■													
2	Ausgleichsblende	8 738 703 041 0	15		■	■	■													
3	Warenzeichen	8 738 708 269	20		■	■	■													
4	Schraube (10x)	8 703 401 083 0	15		■	■	■													
5	Schraube 4,8x9,5 (10x)	2 910 614 431 0	11		■	■	■													
6	Dichtgummi 12/15L	8 738 703 325 0	18		■	■														
6	Dichtgummi 18L	8 738 703 326 0	19				■													
7	Dichtung	8 716 140 939 0	15		■	■	■													
8	Wandhalterung	8 708 003 134 0	13		■	■	■													

Therm 4000 S
WTD12/15/18 AM E…

Mantel
Front cover

1

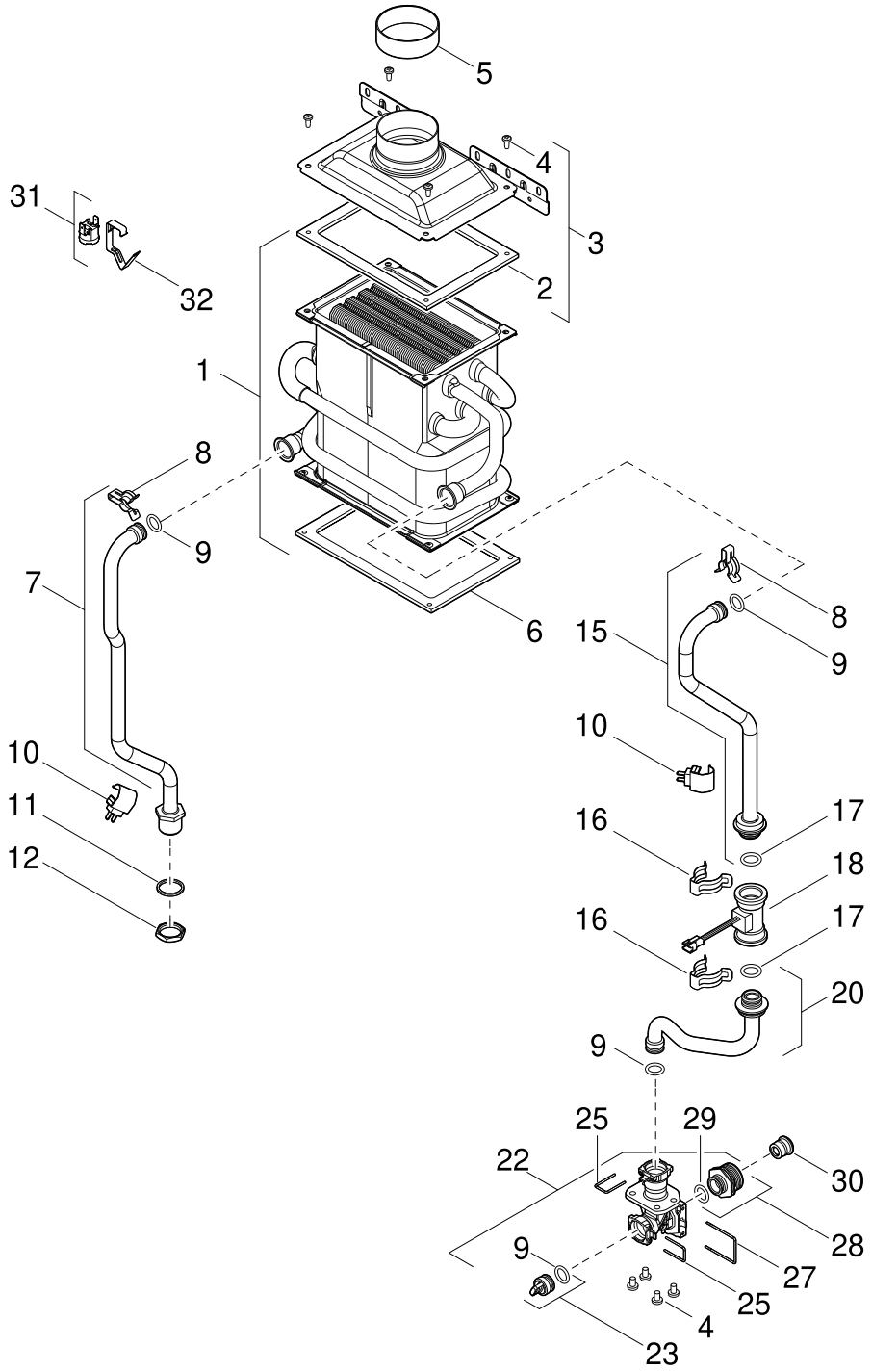

6720907310.AC JF

2	Innenkörper Heating body	**Therm 4000 S** **WTD12/15/18 AM E…**

Pos	Bezeichnung Description	Bestell-Nr. Ordering no.	PG	Gasart Gas type	WTD12	WTD15	WTD18													Bemerkungen Remarks
1	Innenkörper	8 738 703 459 0	46			■														
1	Innenkörper	8 738 703 460 0	45		■															
1	Innenkörper	8 738 703 464 0	47				■													
2	Flachdichtung	8 738 703 329 0	14		■															
2	Flachdichtung	8 738 703 331 0	15			■														
2	Flachdichtung	8 738 703 333 0	16				■													
3	Abgassammler	8 738 703 015 0	27		■															
3	Abgassammler	8 738 703 016 0	28			■														
3	Abgassammler	8 738 703 017 0	29				■													
4	Schraube DIN7981 4,2x9,5 (10x)	2 910 612 424 0	15		■	■	■													
5	Dichtgummi	8 716 101 719 0	15		■	■	■													
6	Flachdichtung	8 738 703 328 0	14		■															
6	Flachdichtung	8 738 703 330 0	15			■														
6	Flachdichtung	8 738 703 332 0	16				■													
7	Rohr	8 738 722 176	23		■	■	■													
8	Klammer (10x)	8 701 201 020 0	24		■	■	■													
9	O-Ring (10x)	8 700 205 129 0	25		■	■	■													
10	Temperaturfühler NTC	8 716 010 809 0	21		■	■	■													
11	Dichtscheibe (10x)	8 700 103 125 0	17		■	■	■													
12	Mutter (10x)	8 713 300 018 0	22		■	■	■													
15	Rohr	8 738 703 499 0	22			■	■													
15	Rohr	8 738 703 506 0	22		■															
16	Klemmfeder (10x)	8 716 102 607 0	22		■	■	■													
17	O-Ring (10X)	8 738 702 459 0	14		■	■	■													
18	Turbine	8 738 720 800 0	30		■	■	■													
20	Rohr	8 738 703 504 0	21		■	■														
20	Rohr	8 738 703 505 0	21				■													
22	Wasserarmatur	8 738 703 517 0	23		■	■	■													
23	Deckel	8 738 703 003 0	11		■	■	■													
25	Bügel (10x)	8 704 705 025 0	12		■	■	■													
27	Bügel (10x)	8 704 705 024 0	15		■	■	■													
28	Schraubstutzen	8 738 703 127 0	14		■	■	■													
29	O-Ring 14x2mm (10x)	8 738 727 612	15		■	■	■													
30	Durchflussbegrenzer blau 10 l/min	8 708 500 377 0	23			■														
30	Durchflussbegrenzer 8 l/min	8 708 500 378 0	23		■															
30	Durchflussbegrenzer 12 l/min	8 708 500 379 0	17				■													
31	Temperaturbegrenzer	8 755 005 388	15		■	■	■													
32	Klammer (10x)	8 701 300 015 0	16		■	■	■													
	Set Faserdichtung 12L	8 738 710 958	24		■															
	Set Faserdichtung 15L	8 738 710 959	25			■														
	Set Faserdichtung 18L	8 738 710 960	26				■													

Therm 4000 S
WTD12/15/18 AM E…

Innenkörper
Heating body

2

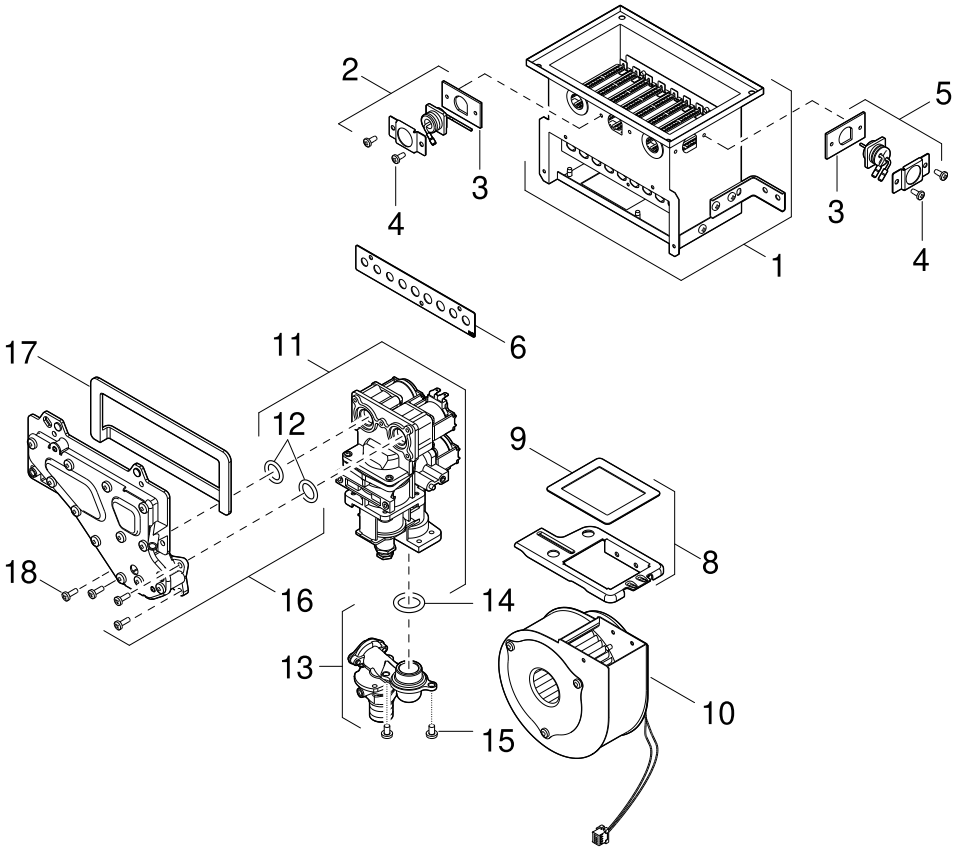

6720907299.AA JF

Brenner/Gebläse/Gasarmatur
Burner/Fan/Gas valve

3

Therm 4000 S
WTD12/15/18 AM E…

Pos	Bezeichnung Description	Bestell-Nr. Ordering no.	PG	Gasart Gas type	WTD12	WTD15	WTD18													Bemerkungen Remarks
1	Brenner	8 738 713 222	33		■															
1	Brenner	8 738 713 223	35			■														
1	Brenner	8 738 713 224	37				■													
2	Ionisationselektrode	8 738 703 227 0	16		■	■	■													
3	Dichtung	8 738 703 335 0	10		■	■	■													
4	Schraube DIN7981 4,2x9,5 (10x)	2 910 612 424 0	15		■	■	■													
5	Zündelektrode	8 738 703 228 0	16		■	■	■													
6	Primärluftschieber	8 738 703 203 0	10		■															
6	Primärluftschieber	8 738 703 205 0	10			■														
6	Primärluftschieber	8 738 703 207 0	10				■													
8	Trägerplatte	8 738 703 378 0	14		■	■	■													
9	Flachdichtung	8 738 703 424 0	12		■	■	■													
10	Gebläse	8 738 714 910	41		■															
10	Gebläse	8 738 714 911	41				■													
10	Gebläse	8 738 714 912	41			■														
11	Gasarmatur	8 755 005 394	41		■	■	■													
12	O-Ring 17x2.4 (10x)	8 738 703 301 0	12		■	■	■													
13	Gasanschluss	8 738 703 514 0	23		■	■	■													
14	O-Ring 23.8x3.95 (10x)	8 738 703 498 0	14		■	■	■													
15	Schraube (10x)	2 910 648 154 0	11		■	■	■													
16	Verteilerrohr	8 738 707 541	30	23			■													
16	Verteilerrohr	8 738 707 542	29	23	■															
16	Verteilerrohr	8 738 707 550	30	23		■														
17	Flachdichtung	8 738 703 381 0	12		■															
17	Flachdichtung	8 738 703 382 0	13			■														
17	Flachdichtung	8 738 703 383 0	13				■													
18	Schraube (10x)	2 910 952 122 0	11		■	■	■													
	Luft-Drosselblende (für Lüfter)	8 738 709 339	23				■													

Therm 4000 S
WTD12/15/18 AM E…

Brenner/Gebläse/Gasarmatur
Burner/Fan/Gas valve

3

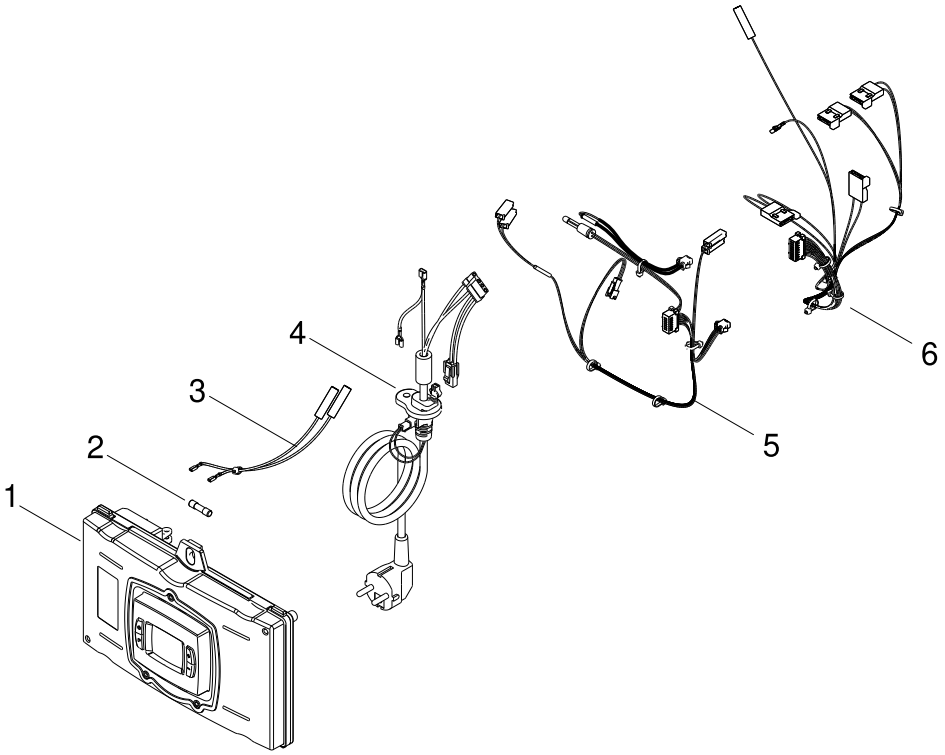

6720907353.AA JF

Schaltkasten
Control box

4

Therm 4000 S
WTD12/15/18 AM E…

Pos	Bezeichnung Description	Bestell-Nr. Ordering no.	PG	Gasart Gas type	WTD12	WTD15	WTD18													Bemerkungen Remarks
1	Steuergerät	8 738 723 210	47		■	■	■													
2	Sicherung T4A (10x)	1 904 521 346 0	17		■	■	■													
3	Zündkabel	8 738 702 500 0	18		■	■	■													
4	Netzkabel	8 738 704 384 0	19		■	■	■													FD <=657 (2016.09)
4	Netzkabel	8 738 715 844	27		■	■	■													FD >=658 (2016.10)
5	Sensorkabel	8 738 702 501 0	21		■	■	■													FD <=657 (2016.09)
5	Fühlerkabel	8 738 724 555	27		■	■	■													FD >=658 (2016.10)
6	Kabelbaum	8 738 702 503 0	23		■	■	■													FD <=657 (2016.09)
6	Kabelset	8 738 714 903	21		■	■	■													FD >=658 (2016.10)

Therm 4000 S
WTD12/15/18 AM E…

Schaltkasten
Control box

4

Übersetzungsliste
List of translations

Pos	Description				
1	**Element of construction**				
1	Front shell				
2	Facia				
3	Trade mark badge				
4	Screw (10x)				
5	Screw 4,8x9,5 (10x)				
6	Rubber seal 12/15L				
6	Rubber seal 18L				
7	Washer				
8	Fixing bracket				
2	**Element of construction**				
1	Heating body				
2	Flat packing				
3	Flue gas collector				
4	Screw 4,2x9,5 (10x)				
5	Rubber seal				
6	Flat packing				
7	Pipe				
8	Clip (10x)				
9	O-ring (10x)				
10	Temperature sensor NTC				
11	Washer 25OD X 21ID X 2MM (10x)				
12	Locknut G 1/2" (10x)				
15	Pipe				
16	Clip For Watervalve (10x)				
17	O-ring (10X)				
18	Turbine				
20	Pipe				
22	Water valve				
23	Cover				
25	Retaining clip (10x)				
27	Retaining clip (10x)				

Übersetzungsliste
List of translations

Pos	Description				
28	Threaded connector				
29	O-ring 14x2mm (10x)				
30	Flow limiter blue 10 l/min				
30	Flow limiter 8 l/min				
30	Flow limiter 12 l/min				
31	Temperature limiter/ECO				
32	Clip for ECO (10x)				
	Set of gaskets 12L				
	Set of gaskets 15L				
	Set of gaskets 18L				
3	**Element of construction**				
1	Burner				
2	Ionisation electrode				
3	gasket				
4	Screw 4,2x9,5 (10x)				
5	Ignition electrode				
6	Throttle sheet primary air				
8	Connection plate				
9	Flat gasket				
10	Centrifugal blower				
10	Fan				
10	Centrifugal blower				
11	Gas valve				
12	O-ring 17x2.4 (10x)				
13	Gas connection				
14	O-ring 23.8x3.95 (10x)				
15	Screw (10x)				
16	Gas distributor				
17	Flat gasket				
18	Screw M4 x 12 phillips (10x)				
	Air-restrictor (for fan)				
4	**Element of construction**				

Übersetzungsliste
List of translations

Pos	Description				
1	Control unit				
2	Fusing element T4A (10x)				
3	Ignition lead				
4	Power cord				
5	Sensor cables				
5	Sensor cable				
6	Set of cables				

Gerätetypen
Types of appliances

Gerät Appliance	Bestell-Nr. Ordering no.	Land Country	Bemerkungen Remarks
WTD12 AM E23 S5706	7 736 502 892	UA	
WTD15 AM E23 S5706	7 736 502 893	UA	
WTD18 AM E23 S5706	7 736 502 894	UA	

Bosch Thermotechnik GmbH
Junkersstr. 20-24
D-73249 Wernau / Germany
www.bosch-homecomfort.com